ՄՈՒՏՔԱԳԾԱՅԻՆ ՀԱՆԳՈՒՅՑԻՆ ՄԻԱՆԱԼՈՒ ՍԽԵՄԱ

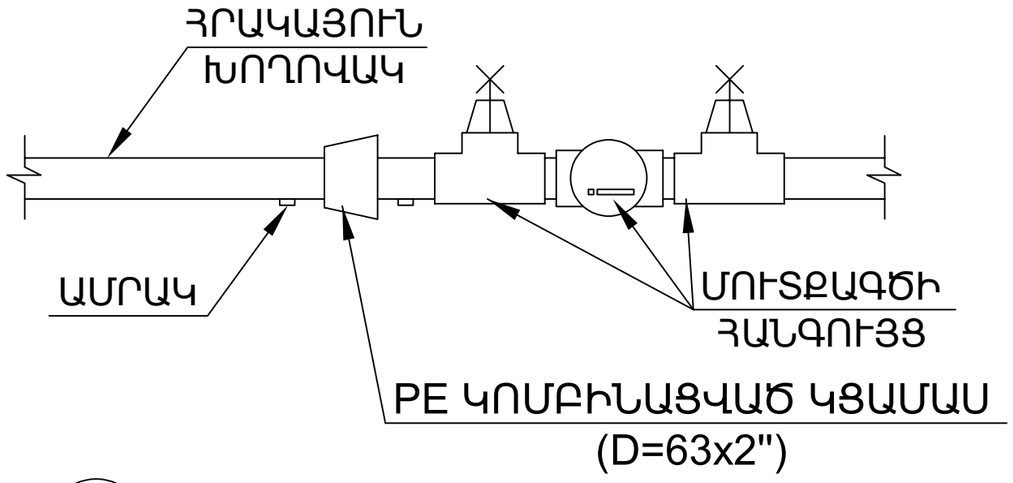

1

№	ԱՆՎԱՆՈՒՄ	Չ/Մ	ՔԱՆԱԿԸ ՄԻԱՎՈՐԻ ՀԱՄԱՐ
	ՄՈՒՏՔԱԳԾԱՅԻՆ ՀԱՆԳՈՒՅՑ		
1	PE ԿՈՄԲԻՆԱՑՎԱԾ ԿՑԱՄԱՍ (D=63x2")	ՀԱՏ	1
2	ԱՄՐԱԿ	ՀԱՏ	1

ԽՈՂՈՎԱԿՆԵՐԻ ԱՆԿՅՈՒՆԱՅԻՆ ՄԻԱՑՄԱՆ ՍԽԵՄԱ

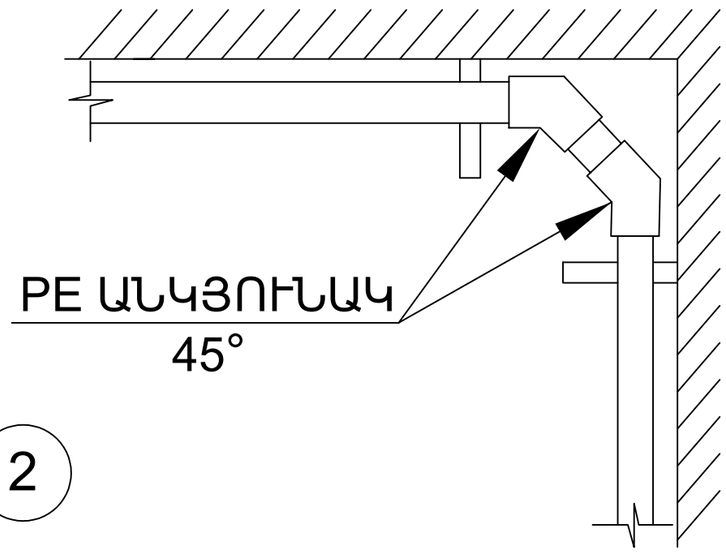

2

№	ԱՆՎԱՆՈՒՄ	Չ/Մ	ՔԱՆԱԿԸ ՄԻԱՎՈՐԻ ՀԱՄԱՐ
1	PE ԱՆԿՅՈՒՆԱԿ 45°	ՀԱՏ	2
2	ԱՄՐԱԿ	ՀԱՏ	2

PE ԽՈՂՈՎԱԿՆԵՐ, PE ԿՑԱՄԱՍ ԵՎ ԱՄՐԱԿՆԵՐ

3

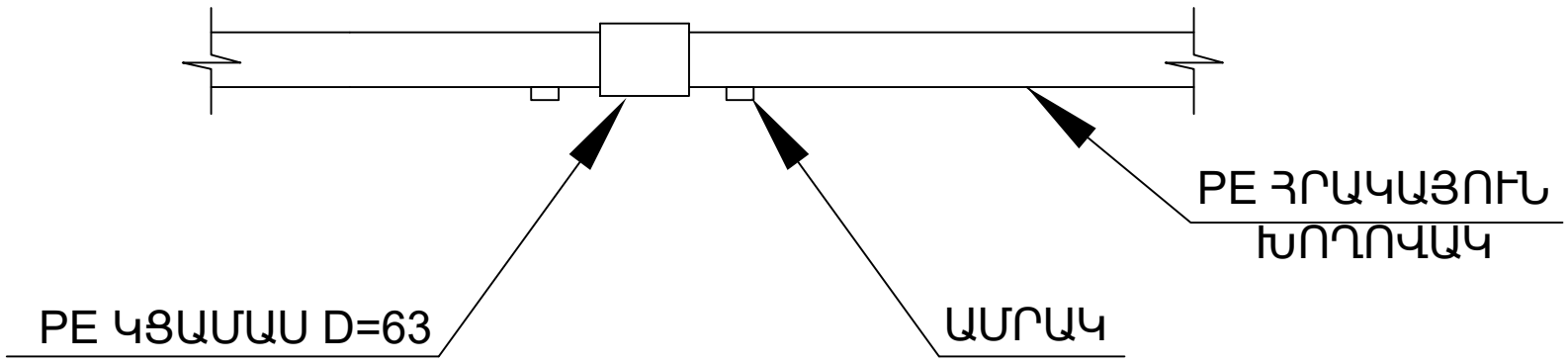

№	ԱՆՎԱՆՈՒՄ	Չ/Մ	ՔԱՆԱԿԸ ՄԻԱՎՈՐԻ ՀԱՄԱՐ
1	PE ՀՐԱԿԱՅՈՒՆ ԽՈՂՈՎԱԿ	Մ	N
2	PE ԿՑԱՄԱՍ D=63	ՀԱՏ	N / 4
3	ԱՄՐԱԿ	ՀԱՏ	N / 4 x 3

N - ԴԱ PE ՀՐԱԿԱՅՈՒՆ ԽՈՂՈՎԱԿԻ ԵՐԿԱՐՈՒԹՅՈՒՆՆ Է
ՏՎՅԱԼ ՀԱՏՎԱԾԻ ՀԱՄԱՐ

ԽՈՂՈՎԱԿՆԵՐԻ ՄԻԱՑՄԱՆ ՍԽԵՄԱՆ ԵՌԱԲԱՇԽԻՉՈՎ

4

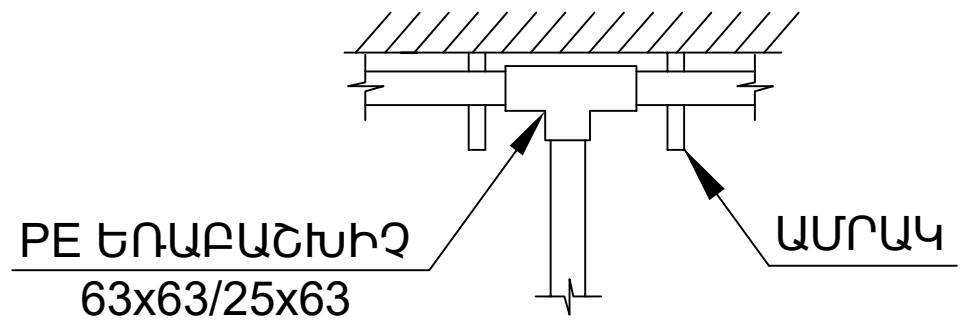

№	ԱՆՎԱՆՈՒՄ	Չ/Մ	ՔԱՆԱԿԸ ՄԻԱՎՈՐԻ ՀԱՄԱՐ
1	PE ԵՌԱԲԱՇԽԻՉ 63x63÷20x63	ՀԱՏ	1
2	ԱՄՐԱԿ	ՀԱՏ	2

ՀՐՇԵՋ ԾՈՐԱԿԻ ՄԻԱՑՄԱՆ ՍԽԵՄԱՆ ՀԾ ԱՐԿՂԵՐՈՒՄ

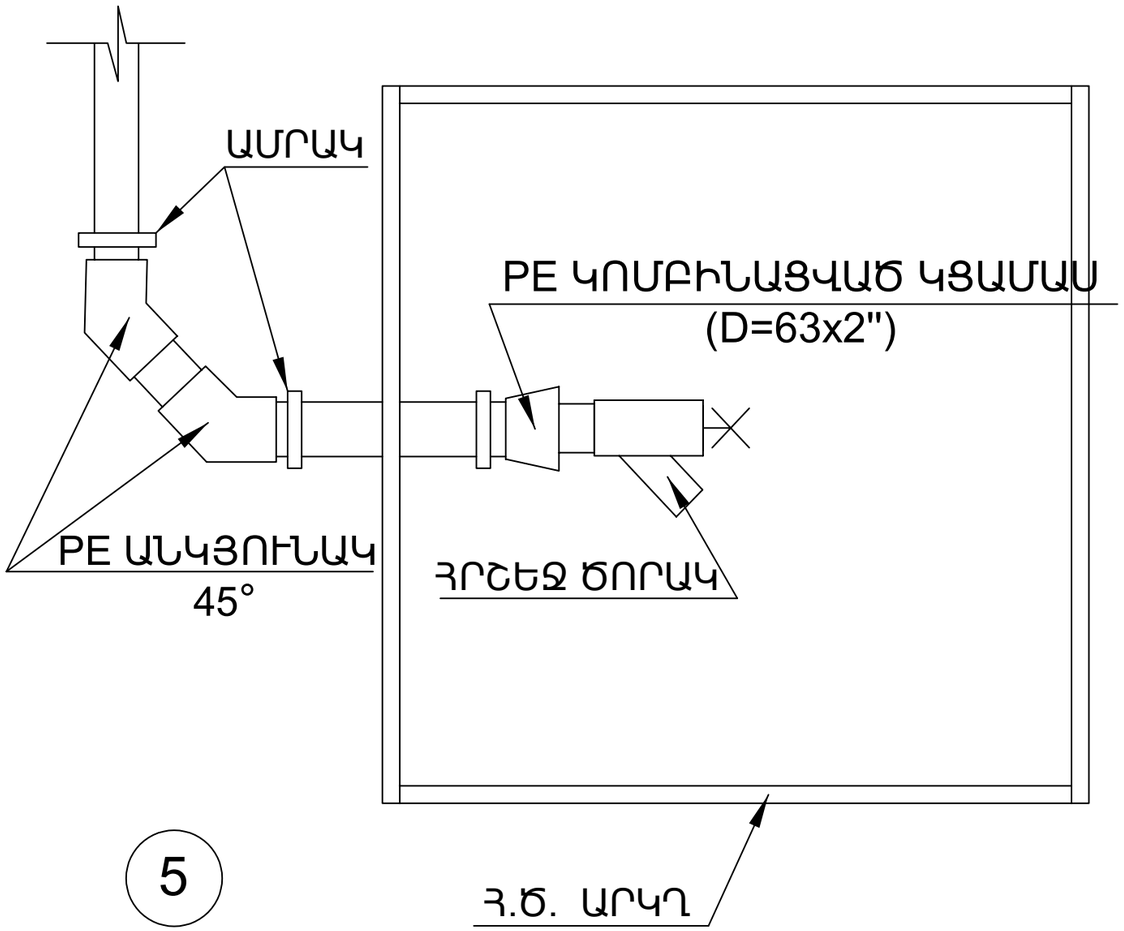

5

№	ԱՆՎԱՆՈՒՄ	Չ/Մ	ՔԱՆԱԿԸ ՄԻԱՎՈՐԻ ՀԱՄԱՐ
1	ՀՐՇԵՋ ԾՈՐԱԿ	ՀԱՏ	1
2	PE ՀՐԱԿԱՅՈՒՆ ԽՈՂՈՎԱԿ (D=63)	Մ	2
3	PE ԱՆԿՅՈՒՆԱԿ (D=63,45°)	ՀԱՏ	2
4	PE ԿՈՄԲԻՆԱՑՎԱԾ ԿՑԱՄԱՍ (D=63x2")	ՀԱՏ	1
5	ԱՄՐԱԿ	ՀԱՏ	3

ՀՐՇԵՋ ԾՈՐԱԿԻ ՄԻԱՑՄԱՆ ՍԽԵՄԱՆ ԿԱՌԱՄԱՏՈՒՅՑԻ ՏԱԿ

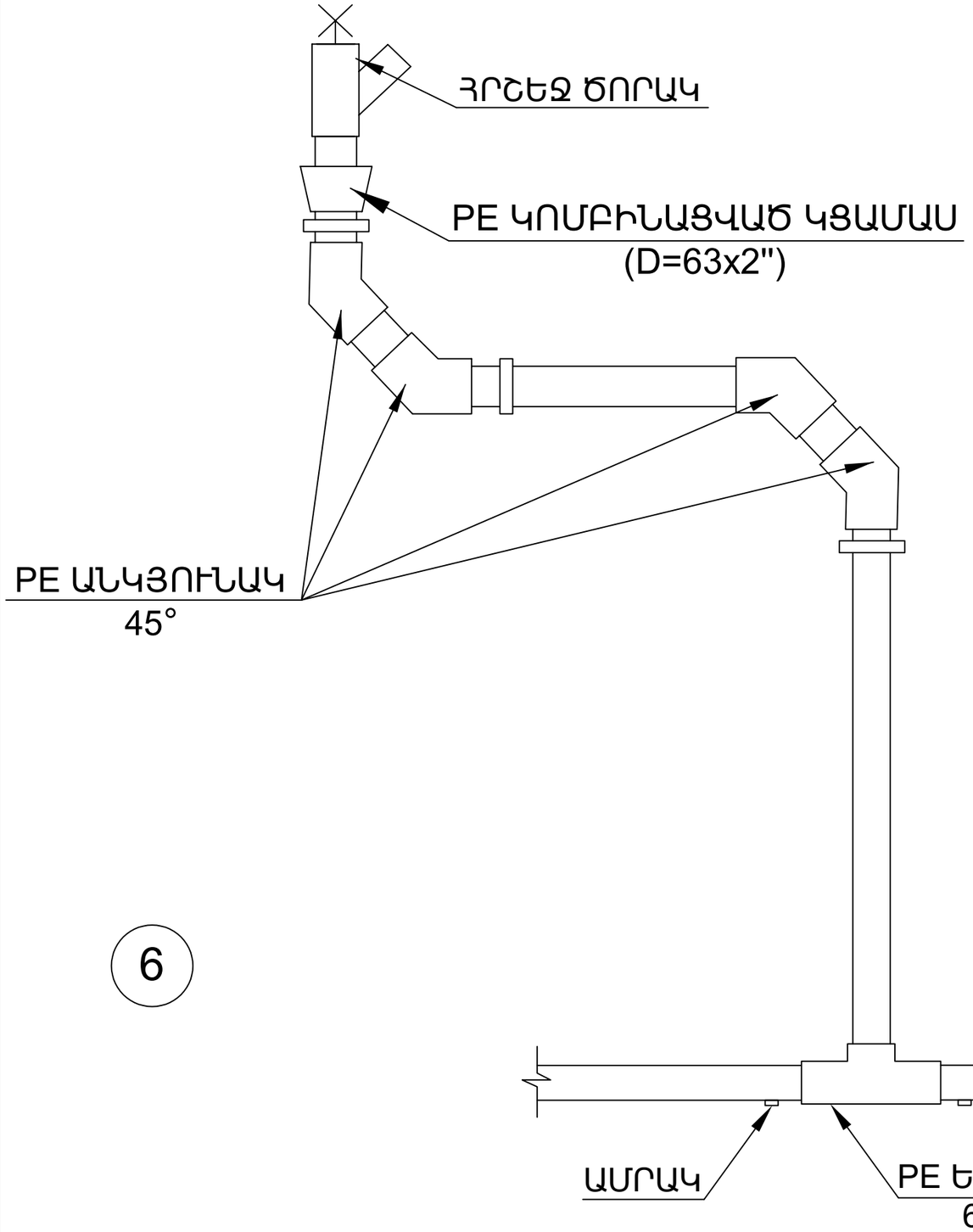

№	ԱՆՎԱՆՈՒՄ	Չ/Մ	ՔԱՆԱԿԸ ՄԻԱՎՈՐԻ ՀԱՄԱՐ
1	ՀՐՇԵՋ ԾՈՐԱԿ	ՀԱՏ	1
2	PE ՀՐԱԿԱՅՈՒՆ ԽՈՂՈՎԱԿ (D=63)	Մ	4
3	PE ԱՆԿՅՈՒՆԱԿ (D=63,45°)	ՀԱՏ	4
4	PE ԿՈՄԲԻՆԱՑՎԱԾ ԿՑԱՄԱՍ (D=63x2")	ՀԱՏ	1
5	PE ԵՌԱԲԱՇԽԻՉ 63x63x63	ՀԱՏ	1
6	ԱՄՐԱԿ	ՀԱՏ	5

6

ՀՐՇԵՋ ԾՈՐԱԿԻ ՄԻԱՑՄԱՆ ՍԽԵՄԱՆ ԹՈՒՆԵԼՆԵՐՈՒՄ

7

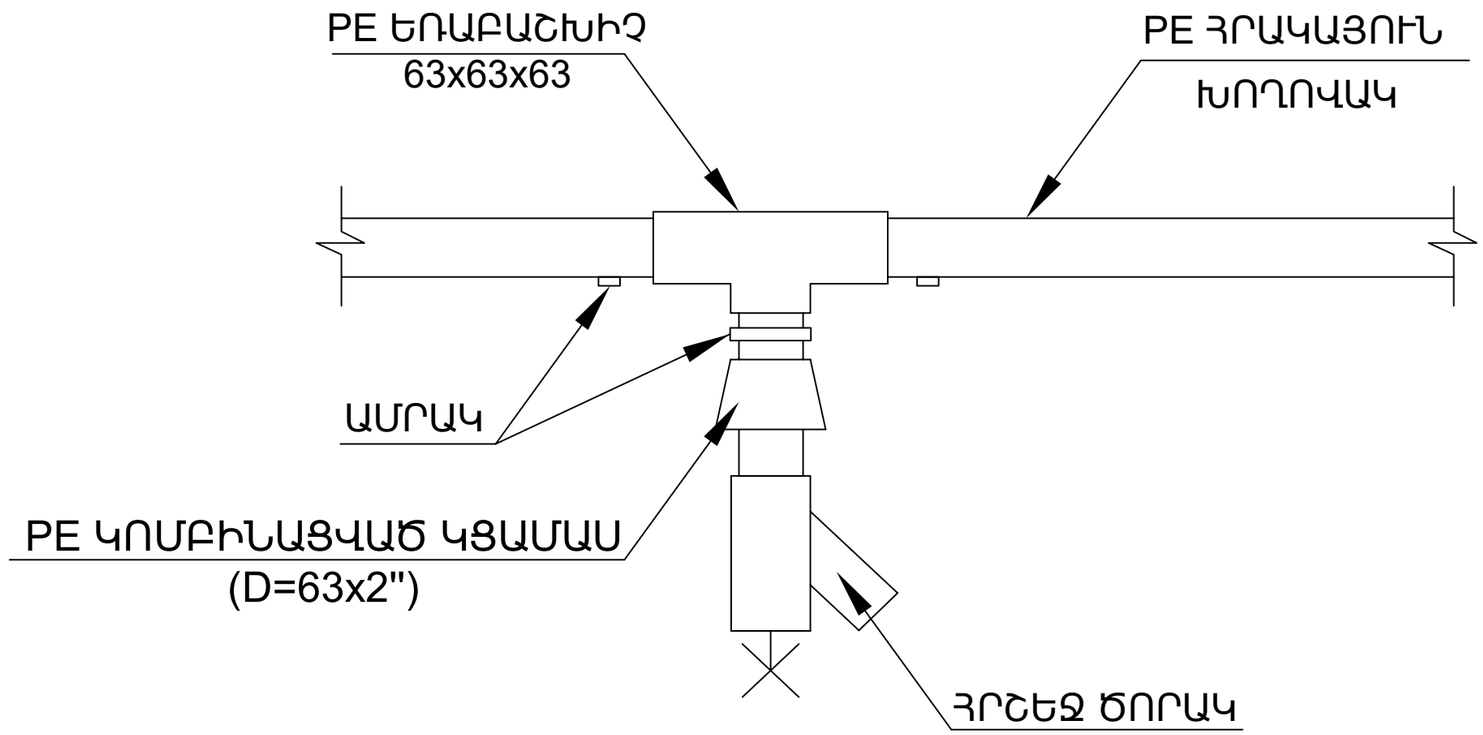

№	ԱՆՎԱՆՈՒՄ	Չ/Մ	ՔԱՆԱԿԸ ՄԻԱՎՈՐԻ ՀԱՄԱՐ
1	ՀՐՇԵՋ ԾՈՐԱԿ	ՀԱՏ	1
2	PE ԿՈՄԲԻՆԱՑՎԱԾ ԿՑԱՄԱՍ (D=63x2")	ՀԱՏ	1
3	PE ԵՌԱԲԱՇԽԻՉ 63x63x63	ՀԱՏ	1
4	ԱՄՐԱԿ	ՀԱՏ	3

ՄԱՆՈՄԵՏՐ (0-20 ԲԱՐ) ՄԻԱՑՄԱՆ ՍԽԵՄԱ

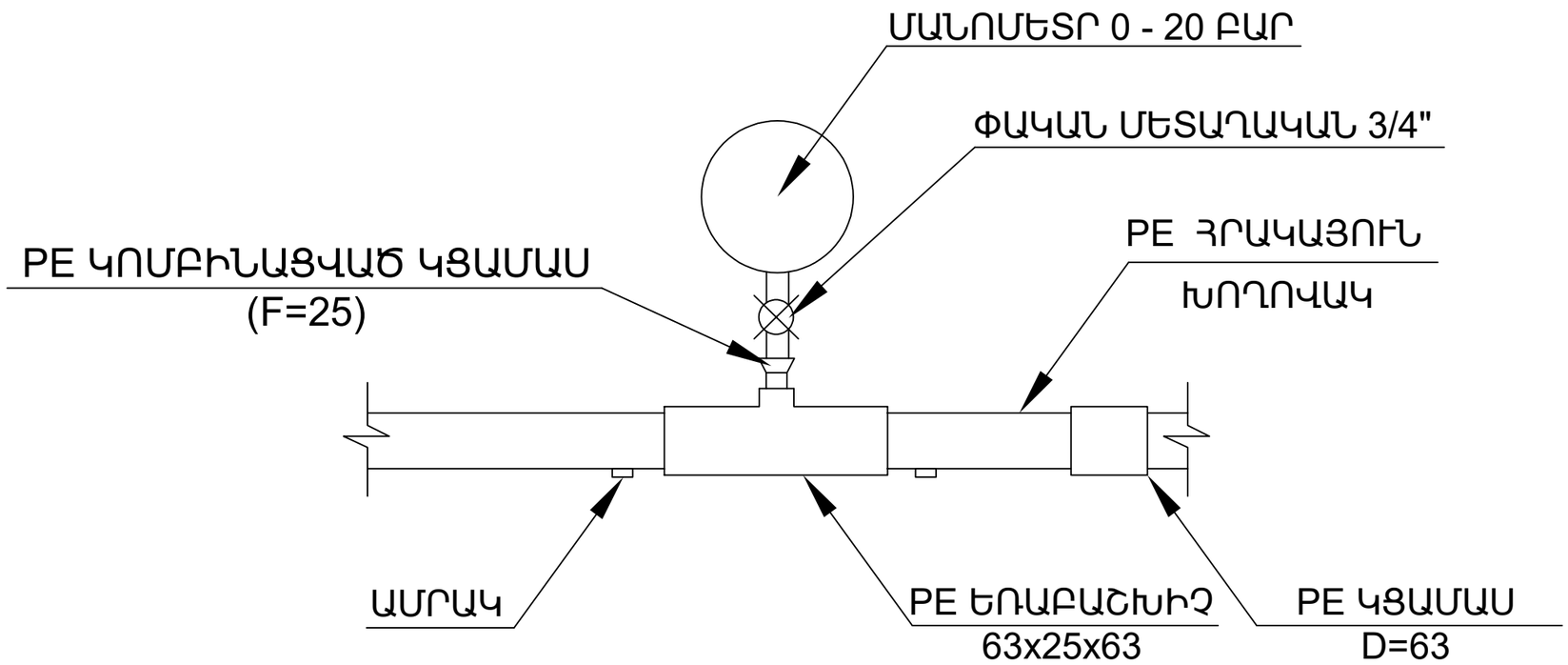

8

№	ԱՆՎԱՆՈՒՄ	Չ/Մ	ՔԱՆԱԿԸ ՄԻԱՎՈՐԻ ՀԱՄԱՐ
1	ՄԱՆՈՄԵՏՐ 0 - 20 ԲԱՐ	ՀԱՏ	1
2	PE ԿՈՄԲԻՆԱՑՎԱԾ ԿՑԱՄԱՍ (F=25)	ՀԱՏ	1
3	PE ԵՌԱԲԱՇԽԻՉ 63x25x63	ՀԱՏ	1
4	ԱՄՐԱԿ	ՀԱՏ	2
5	ՓԱԿԱՆ ՄԵՏԱՂԱԿԱՆ 3/4"	ՀԱՏ	1
6	PE ԿՑԱՄԱՍ D=63	ՀԱՏ	1

ԹՈՒՆԵԼԻ ՈՒՂՂԱՆԿՅՈՒՆ ՀԱՏՎԱԾՆԵՐԻ ՇՐՋԱՆՑՄԱՆ ՍԽԵՄԱ

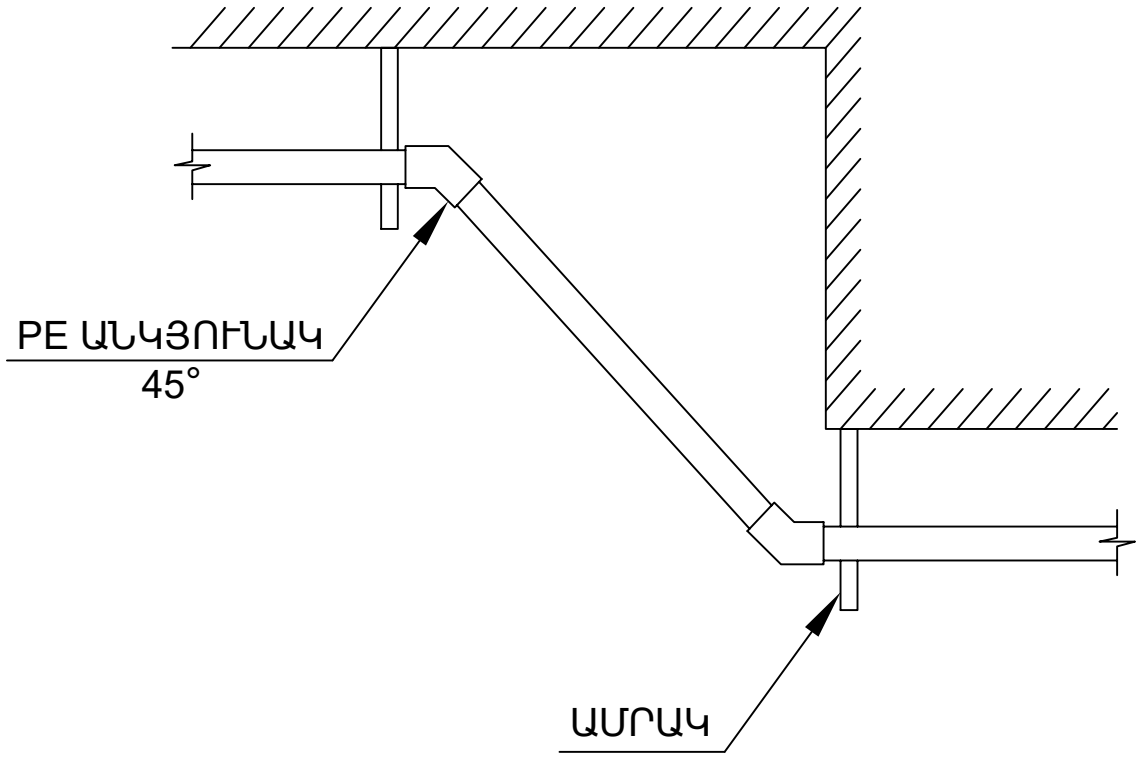

9

№	ԱՆՎԱՆՈՒՄ	Չ/Մ	ՔԱՆԱԿԸ ՄԻԱՎՈՐԻ ՀԱՄԱՐ
1	PE ԱՆԿՅՈՒՆԱԿ 45°	ՀԱՏ	2
2	ԱՄՐԱԿ	ՀԱՏ	2
3	ՀՐԱԿԱՅՈՒՆ ԽՈՂՈՎԱԿ	Մ	0,5

ՍՈՂՆԱԿԻ ՄԻԱՑՄԱՆ ՍԽԵՄԱ

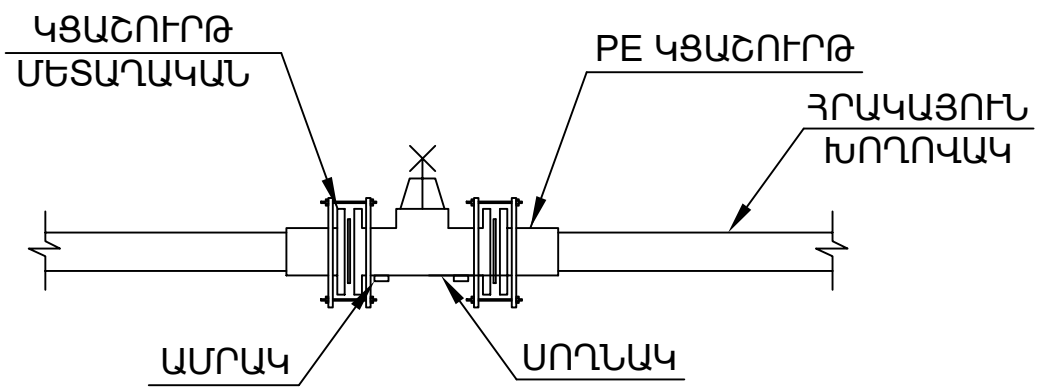

№	ԱՆՎԱՆՈՒՄ	Չ/Մ	ՔԱՆԱԿԸ ՄԻԱՎՈՐԻ ՀԱՄԱՐ
	ՍՈՂՆԱԿ		
1	ՍՈՂՆԱԿ	ՀԱՏ	1
2	ԱՄՐԱԿ	ՀԱՏ	2
3	ԿՑԱՇՈՒՐԹ ՄԵՏԱՂԱԿԱՆ	ԼՐԱԿԱԶՄ	1
4	PE ԿՑԱՇՈՒՐԹ D=63	ՀԱՏ	2

10

ՋՐԱՏԱՐԻ ԱՆՑՄԱՆ ՍԽԵՄԱՆ ՌԵԼՍԵՐԻ ՏԱԿՈՎ

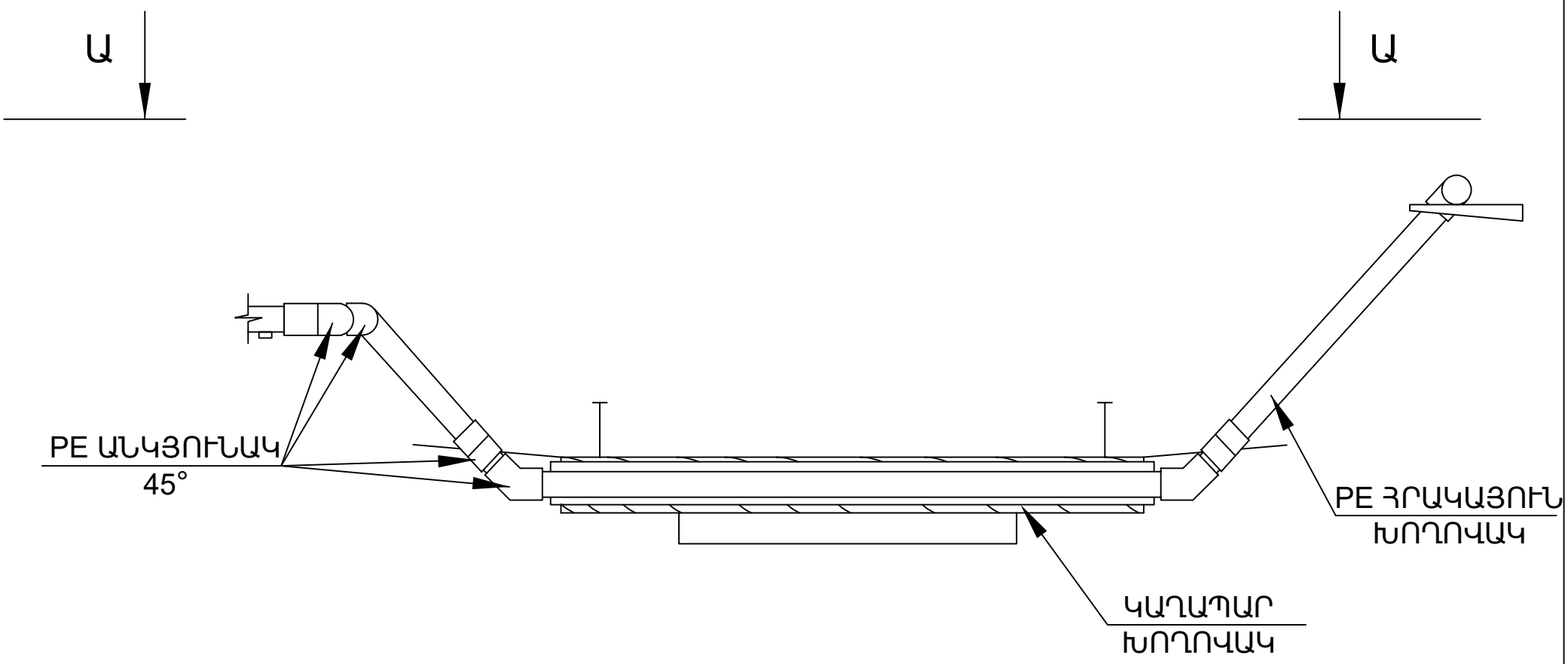

ԿՏՐՎԱԾՔ Ա-Ա

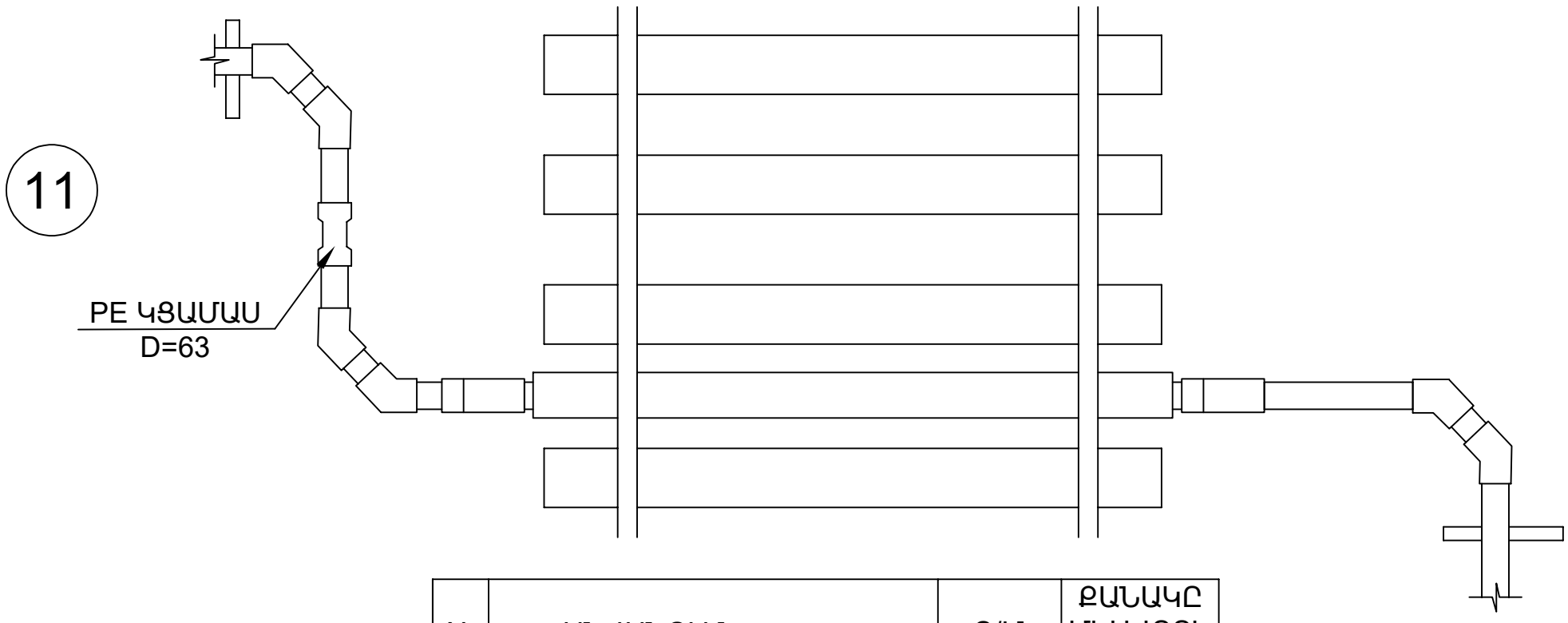

№	ԱՆՎԱՆՈՒՄ	Չ/Մ	ՔԱՆԱԿԸ ՄԻԱՎՈՐԻ ՀԱՄԱՐ
1	PE ԱՆԿՅՈՒՆԱԿ 45°	ՀԱՏ	10
2	PE ՀՐԱԿԱՅՈՒՆ ԽՈՂՈՎԱԿ	Մ	6
3	ԱՄՐԱԿ	ՀԱՏ	2
4	ԿԱՂԱՊԱՐ ԽՈՂՈՎԱԿ (D=100)	Մ	3

ԳԾԱՅԻՆ ՍԱՐՔԱՎՈՐՈՒՄՆԵՐԻ ՇՐՋԱՆՑՄԱՆ ՍԽԵՄԱ

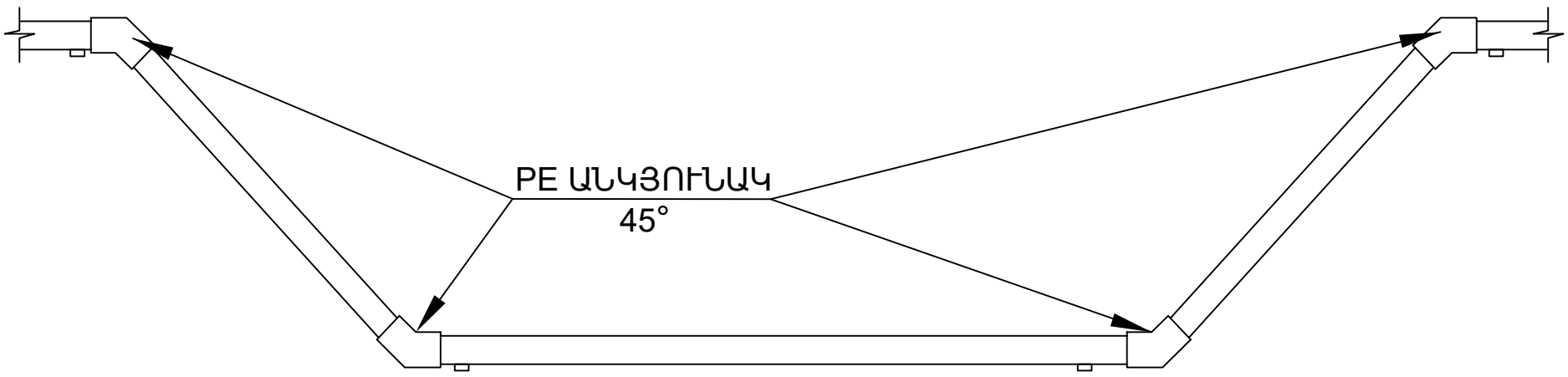

12

№	ԱՆՎԱՆՈՒՄ	Չ/Մ	ՔԱՆԱԿԸ ՄԻԱՎՈՐԻ ՀԱՄԱՐ
1	PE ԱՆԿՅՈՒՆԱԿ 45°	ՀԱՏ	4
2	ԱՄՐԱԿ	ՀԱՏ	4
3	PE ՀՐԱԿԱՅՈՒՆ ԽՈՂՈՎԱԿ	Մ	2

ՀԱՏՎՈՂ ՄԻՋԱՆՑԻԿ ԹՈՒՆԵԼՆԵՐԻ ԱՆՑՄԱՆ ՍԽԵՄԱ

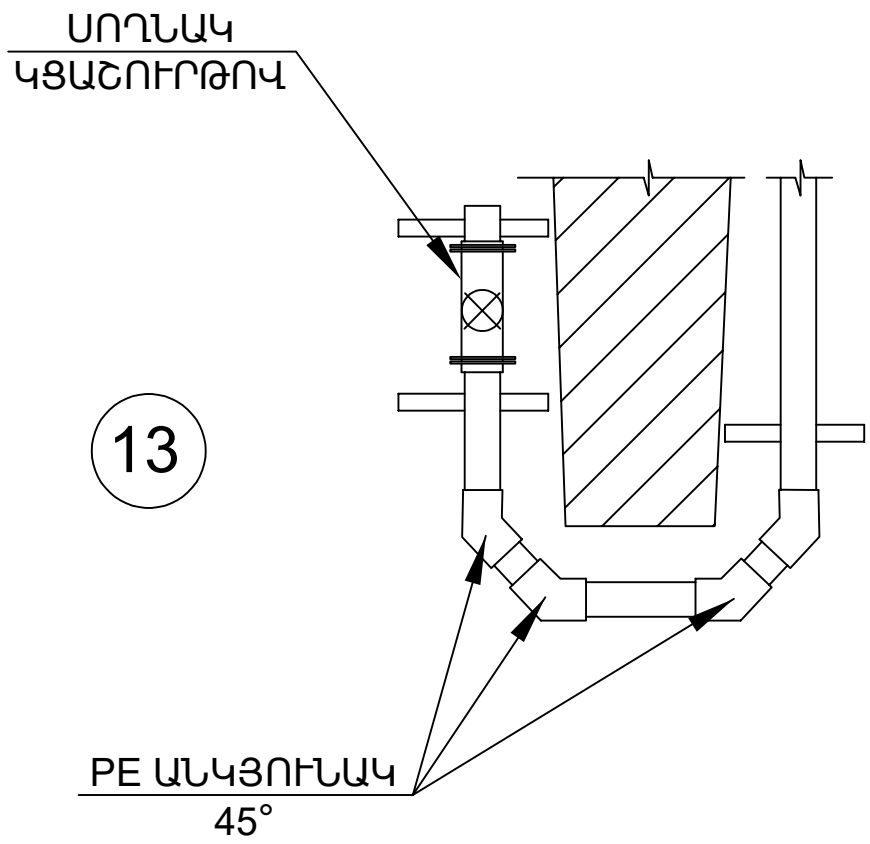

13

№	ԱՆՎԱՆՈՒՄ	Չ/Մ	ՔԱՆԱԿԸ ՄԻԱՎՈՐԻ ՀԱՄԱՐ
1	ԱՆԿՅՈՒՆԱԿ 45°	ՀԱՏ	4
2	ՍՈՂՆԱԿ	ՀԱՏ	1
3	ՄԵՏԱՂԱԿԱՆ ԿՑԱՇՈՒՐԹ	ԼՐԱԿԱԶՄ	1
4	PE ԿՑԱՇՈՒՐԹ D=63	ՀԱՏ	2
5	ԱՄՐԱԿ	ՀԱՏ	3
6	PE ՀՐԱԿԱՅՈՒՆ ԽՈՂՈՎԱԿ	Մ	5

ՀՁՈՐ ՕԴԱՓՈԽՄԱՆ(ՀՕ) ՄՈՒՏՔԵՐԻ ՇՐՋԱՆՑՄԱՆ ՍԽԵՄԱ

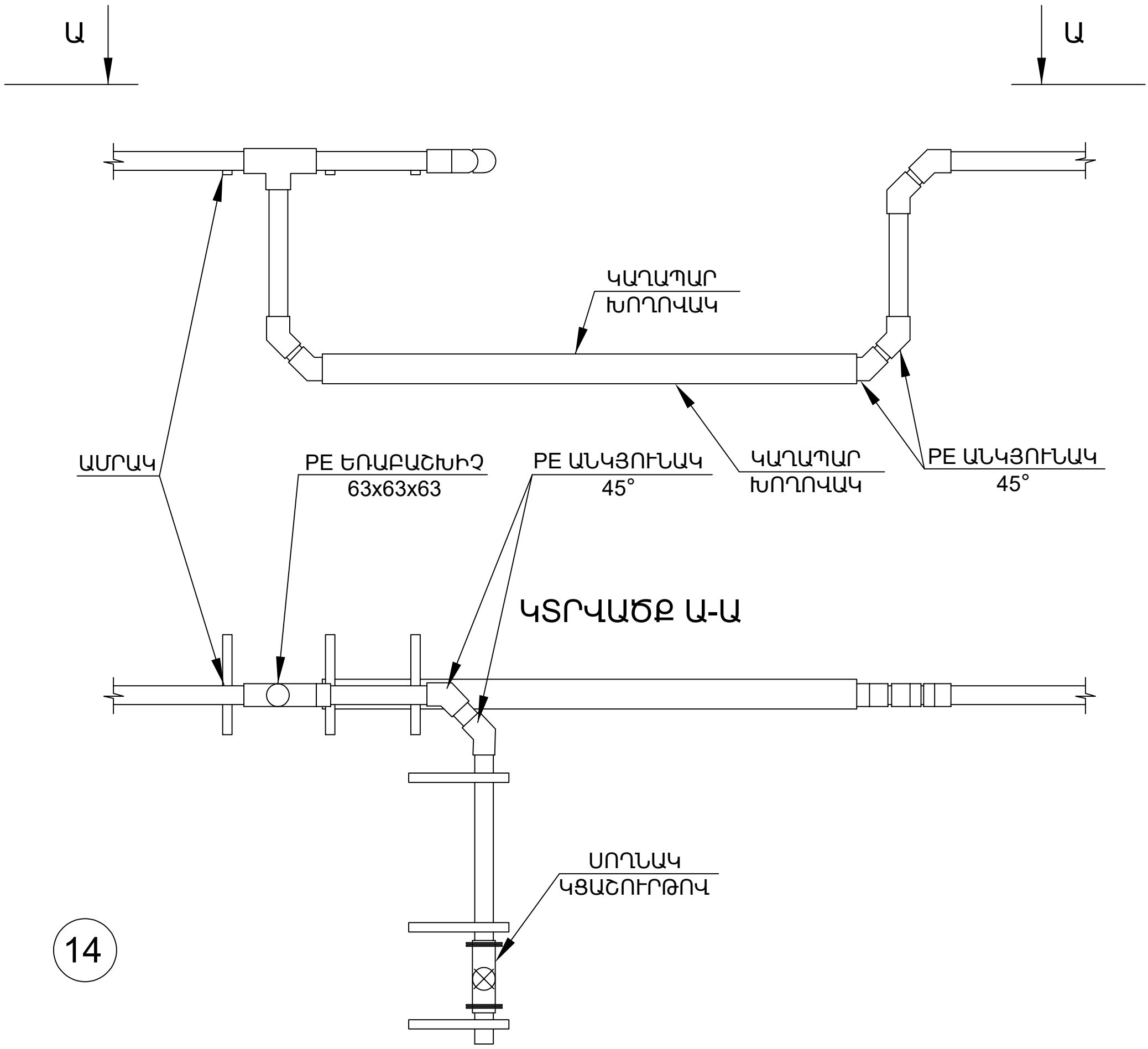

14

№	ԱՆՎԱՆՈՒՄ	Չ/Մ	ՔԱՆԱԿԸ ՄԻԱՎՈՐԻ ՀԱՄԱՐ
1	PE ԱՆԿՅՈՒՆԱԿ 45°	ՀԱՏ	8
2	ԿԱՂԱՊԱՐ ԽՈՂՈՎԱԿ	Մ	5
3	PE ԵՌԲԱՇԽԻՉ 63x63x63	ՀԱՏ	1
4	ՍՈՂՆԱԿ	ՀԱՏ	1
5	ՄԵՏԱՂԱԿԱՆ ԿՑԱՇՈՒՐԹ	ԼՐԱԿԱԶՄ	1
6	PE ԿՑԱՇՈՒՐԹ D=63	ՀԱՏ	2
7	PE ՀՐԱԿԱՅՈՒՆ ԽՈՂՈՎԱԿ	Մ	5
8	ԱՄՐԱԿ	ՀԱՏ	6

ՋՐԱՏԱՐԻ ԱՆՑՄԱՆ ՍԽԵՄԱՆ
ՌԵԼՍԵՐԻ ՏԱԿՈՎ ԴԵՊԻ ՔԱՂ□ՊԱՇՏՊԱՆՈՒԹՅԱՆ
ՕԲՅԵԿՏ (ՐՕ)

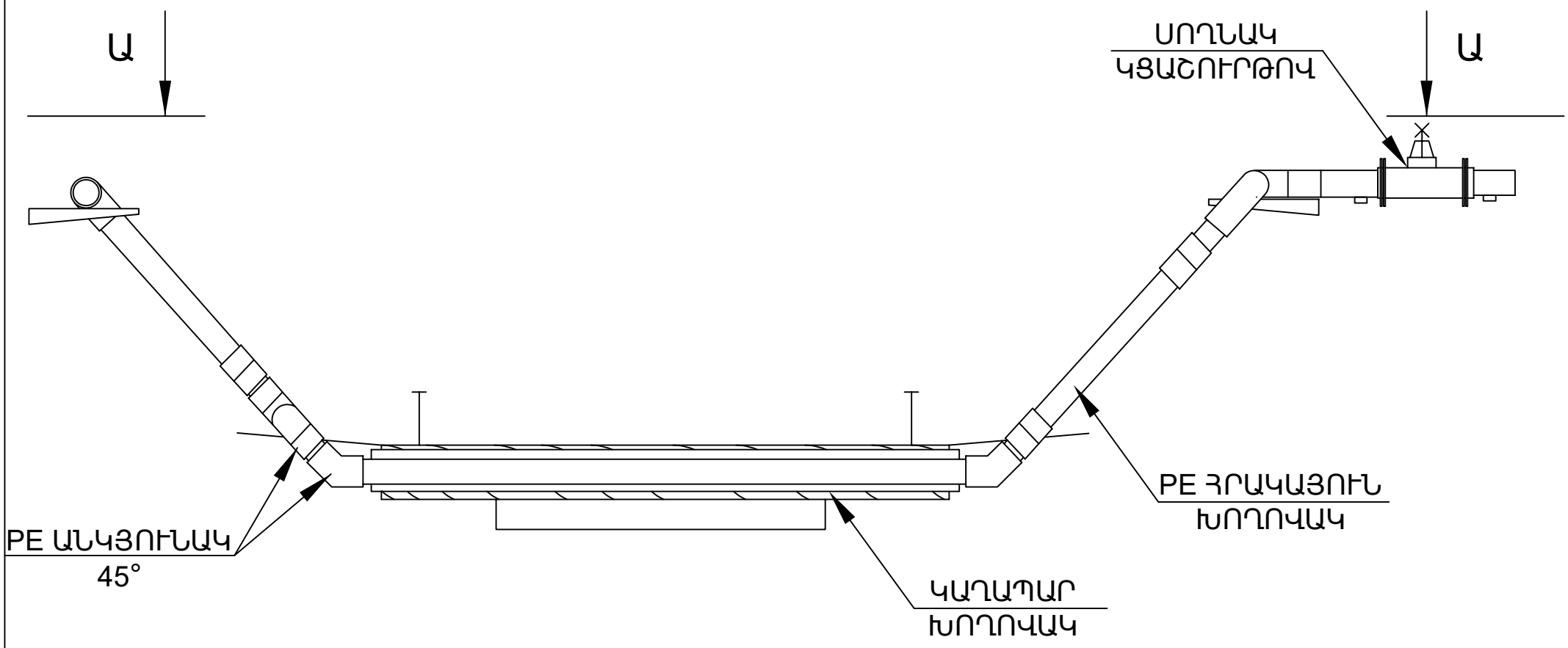

ԿՏՐՎԱԾՔ Ա-Ա

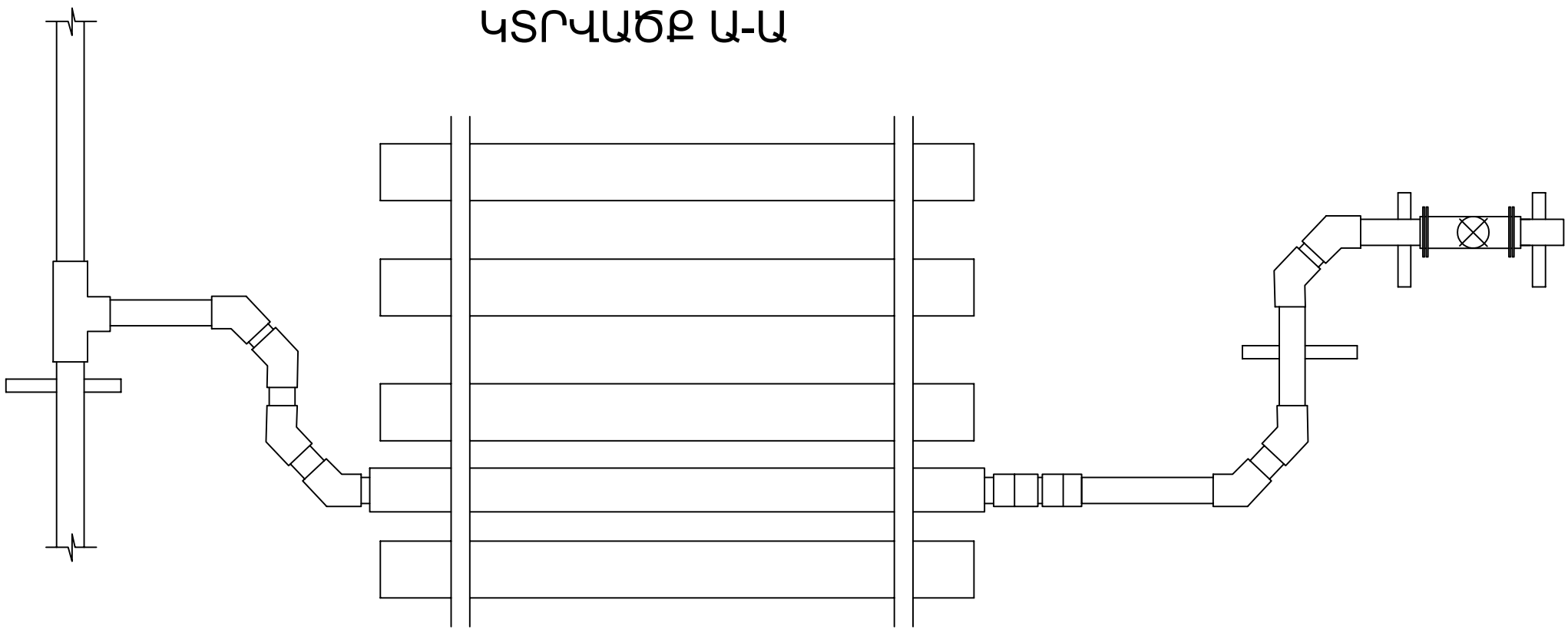

№	ԱՆՎԱՆՈՒՄ	Չ/Մ	ՔԱՆԱԿԸ ՄԻԱՎՈՐԻ ՀԱՄԱՐ
1	PE ԱՆԿՅՈՒՆԱԿ 45°	ՀԱՏ	10
2	PE ԵՌԱԲԱՇԽԻՉ 63x63x63	ՀԱՏ	1
3	PE ՀՐԱԿԱՅՈՒՆ ԽՈՂՈՎԱԿ	Մ	7
4	ԱՄՐԱԿ	ՀԱՏ	4
5	ԿԱՂԱՊԱՐ ԽՈՂՈՎԱԿ	Մ	3
6	ՍՈՂՆԱԿ	ՀԱՏ	1
7	ՄԵՏԱՂԱԿԱՆ ԿՑԱՇՈՒՐԹ	ԼՐԱԿԱԶՄ	1
8	PE ԿՑԱՇՈՒՐԹ D=63	ՀԱՏ	2